令和４年度 DXに向けた３Dデジタルものづくり促進事業　　令和４年度 3次元ものづくり技術人材育成事業
令和４年度 ３Dデジタル技術人材育成事業
厚生労働省　地域活性化雇用創造プロジェクト補助事業「北上川バレーDX推進・高度人材確保促進事業」

Fusion360 CAM講習

～ CAM機能による ミル・マシニング加工用(NC)データ作成 ～

3DCAD/CAM/CAEソフトウェア「Fusion360」の**CAM機能の基礎**を学ぶ講習です。CAMは高額なイメージがありますが、Fusion360は月額数千円とリーズナブルな費用で使うことができます。この講習では一般的に使用される各種ツールパスの基本的な作成方法から、加工シミュレーション、ポスト処理、加工指示書作成までを行います。ぜひこの機会にご参加ください。

ソフトウェア

AUTODESK Fusion 360

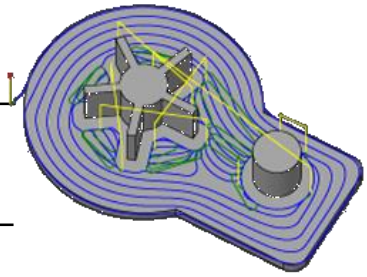

開催日時

2022年12月22日(木)　9:30～16:30

内　容

- Fusion360　CAMの概要
- セットアップ（ワーク座標系、ストック形状などの設定）
- 2D・3Dツールパス作成（負荷制御、ポケット、等高線、走査線、ペンシル、穴加工など）
- 加工シミュレーション、加工用(NC)データ出力、加工指示書の作成　など

定　員

6名　※多数の場合、選考あり
※お申込み人数によっては、中止する場合もございます。

対象者

CAM初心者 歓迎!!

岩手県内の在職者でCAMに興味のある方

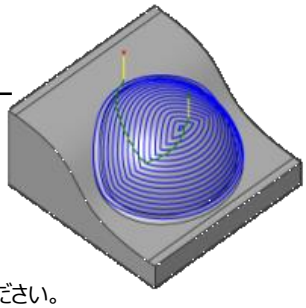

※　講習では3Dモデルの回転・拡大表示程度の簡単なマウス操作があります。
もしも操作等が不安な場合には、事前にご相談いただけますのでお気軽にご連絡ください。

受講料

8,250円（税込）　※受講料は現金払い、または後日のお振込みがご利用いただけます。

会　場

いわてデジタルエンジニア育成センター
岩手県北上市相去町山田2-18　北上オフィスプラザ1F

申込方法

いわてデジタルエンジニア育成センター**ホームページの受講申し込みフォーム**
または **FAX** にてお申込みください。詳しくは裏面をご確認ください。
※申込期限 12月15日(木)まで

お問合せ

いわてデジタルエンジニア育成センター　**（平日8:30～17:15）**
〒024-0051 北上市相去町山田2-18　北上オフィスプラザ　1F
TEL 0197-62-8080　FAX　0197-62-8081
URL：https://kop.jp/ide/　　e-mail：iwatedeinfo@iwate-de.jp

主　催：㈱北上オフィスプラザ、職業訓練法人北上職業訓練協会
主　管：いわてデジタルエンジニア育成センター
協　力：岩手県、北上市

令和４年度 DXに向けた３Dデジタルものづくり促進事業　　令和４年度 3次元ものづくり技術人材育成事業
令和４年度 ３Dデジタル技術人材育成事業
厚生労働省　地域活性化雇用創造プロジェクト補助事業「北上川バレーDX推進・高度人材確保促進事業」

Fusion360 CAM講習

サンプルデータを使用し、荒加工から中仕上げ、仕上げ加工までの一連のツールパス作成の基本を学びます。

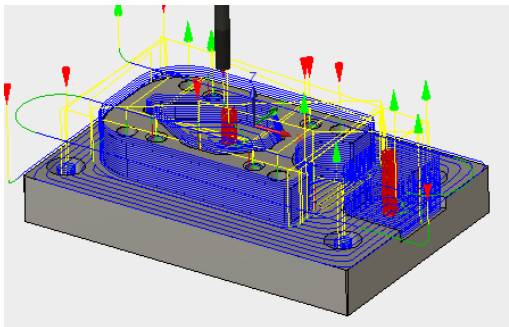

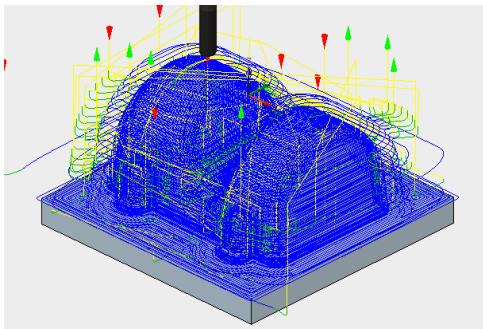

※新型コロナウイルスの感染拡大状況によっては、変更・中止となる場合がございます。また、お申込人数によっても中止とする場合がございます。予めご了承下さい。

申込方法

申込先：　いわてデジタルエンジニア育成センター
※申込み確認後、こちらより受付確認のご連絡を差し上げます。

1. ホームページの受講申し込みフォームから

URL： https://kop.jp/ide/seminar.html

ホームページ内の**[セミナー情報]**の**「受講申し込みフォーム」**へ必要事項を入力の上、お申込み下さい。受講希望の講習名、「連絡・質問欄」へ3DCAD操作経験の有無について入力をお忘れなくお願い致します。

2. FAXで

以下の申込書へ内容をご記入の上、送信下さい。

申込書　**送信先：FAX 0197-62-8081**

ふりがな		性別	年齢	3DCAD操作経験について
受講者名		男・女	歳	あり ・ なし
住所	〒　　- 企業名：			
連絡先	TEL　　(　　) FAX　　(　　)			
	メールアドレス　　@			

お手数ですが、本講習をお知りになったきっかけに〇印をお願い致します。今後の情報発信時の参考とさせて頂きます。
(　)ホームページ、(　)Facebook 、(　) メール、(　)ポスター 、(　)その他[　　]

主　催：㈱北上オフィスプラザ、職業訓練法人北上職業訓練協会
主　管：いわてデジタルエンジニア育成センター
協　力：岩手県、北上市

※申込期限 12月15日(木)まで