令和5年度 ＤＸに向けた３Ｄデジタルものづくり促進事業
令和5年度 ３Ｄデジタル技術人材育成事業

令和5年度 3次元ものづくり技術人材育成事業

デジタル時代の設計力強化！設計者CAE活用のノウハウを学ぶ

CAE講習

設計者CAE SOLIDWORKS Simulation

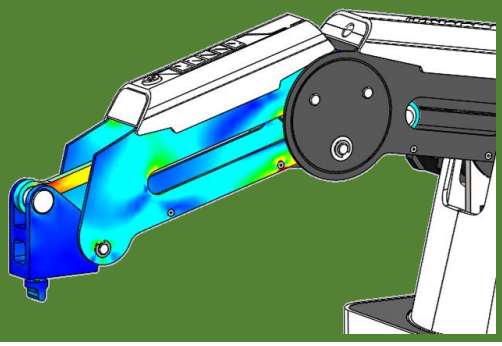

近年、３次元CADに統合されたCAEが一般化し、手軽に解析ができるようになってきました。CAEを設計の補助ツールとして活用することで手戻りを減らし、設計の効率化やコスト削減が可能になります。しかし、誤った使い方や結果の解釈を間違えると、逆効果となってしまう恐れがあります。この講習では、CAEを効果的に活用するためのポイントや、正しく使うための知識とノウハウをご紹介します。是非、設計技術力の向上にお役立てください。

《こんな方にオススメ！》

- ✓ これからCAEを始めたい方
- ✓ 正しく使えているか不安な方
- ✓ 社内のCAE推進をお考えの方

静解析 コース （２日間）	一定荷重による変形をｼﾐｭﾚｰｼｮﾝし、強度や剛性を検証 **2023年 7 月 25 日(火)、26 日(水)**	16,500円 (税込)
ﾓｰｼｮﾝ解析 コース （１日間）	運動をｼﾐｭﾚｰｼｮﾝし、必要トルクや発生速度などを検証 **2023年 7 月 28 日(金)**	8,250円 (税込)

時間はいずれも9:30-16:30　※受講料は当日現金払い、またはお振込みがご利用いただけます。

ソフト ：SOLIDWORKS 2022
SOLIDWORKS Simulation および SOLIDWORKS Motion 使用

場 所 ：いわてデジタルエンジニア育成センター
（岩手県北上市相去町山田2-18　北上オフィスプラザ１Ｆ）

対象者：3次元CADの基本操作ができる方、且つ岩手県内の在職者

定　員 ：各コース　**4名**　※多数の場合、選考あり。 申込人数によっては中止の場合あり。

申込締切：2023年7月18日（火）必着

【申込方法・お申込先】
いわてデジタルエンジニア育成センターのHP （ https://kop.jp/ide/ ）から受講申込フォーム、
または、申込書（裏面）をFAX（またはメール）にてお申込みください。

DEホームページ

主　　催：㈱北上オフィスプラザ、職業訓練法人北上職業訓練協会
主　　管：いわてデジタルエンジニア育成センター
協　　力：岩手県、北上市

CAE講習　申込書

FAX送信先　0197-62-8081
E-Mai : iwatedeinfo@iwate-de.jp

内容	静解析コース	静解析とは、構造物に対して、一定の荷重を静かに加えたときの変形を計算し、応力や変位、安全率などを求めることができます。 • 単部品解析、アセンブリ解析（接触、結合要素） • 有限要素理論とメッシュ（メッシャー、サイズ、精度） • 結果の評価（応力、材料力学） • オプション機能と解析テクニック	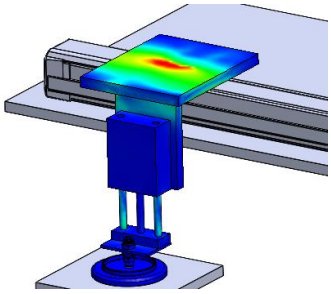
	モーション解析コース	モーション解析とは、動作する構造物にモーターや力を設定し、運動状態を計算します。これによりモータートルクや動作部の速度、加速度などを求めることができます。 • モーション要素（接触、ばね、力など） • アセンブリ合致のポイント（ジョイント） • プロパティ設定（精度、インテグレータ） • 結果の評価（ポスト処理）、解析テクニック	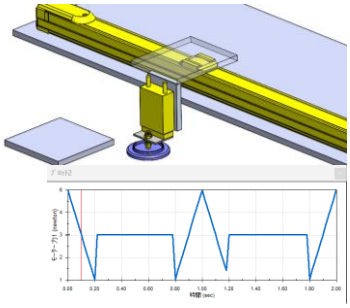

ふりがな		性別	年齢	**申込締切　7月18日（火）まで**
受講者名		男・女	歳	
企業名				
住　所	〒			
連絡先	TEL　　/　FAX			
	メールアドレス　　@			
ご希望のコースに○印を付けて下さい。				
	静解析コース		モーション解析コース	

※ご記入いただいた個人情報は、セミナーの実施に関する事務処理（関係機関への提供、実施に関する各種連絡、終了後のアンケート）及び 業務統計に利用させていただきます。

お問合せ先

いわてデジタルエンジニア育成センター　**(平日8:30～17:15)**
〒024-0051 北上市相去町山田2-18　北上オフィスプラザ　1F
TEL 0197-62-8080　FAX　0197-62-8081
URL：https://kop.jp/ide/　　e-mail：iwatedeinfo@iwate-de.jp

主　　催：㈱北上オフィスプラザ、職業訓練法人北上職業訓練協会
主　　管：いわてデジタルエンジニア育成センター
協　　力：岩手県、北上市